Docieplenie ściany z cofniętym cokołem

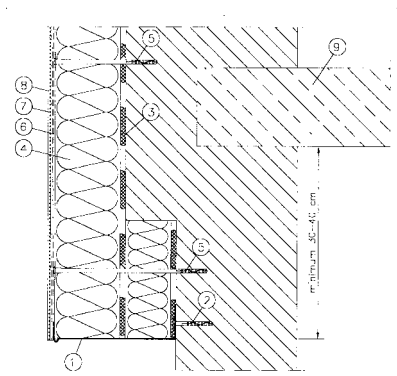

1. Profil cokołowy
2. Dybel mocujący profil cokołowy
3. Zaprawa klejąca Ceresit
4. Izolacja termiczna
5. Łącznik mechaniczny
6. Zaprawa Ceresit podwójnie zbrojona siatką do wysokości min. 2 m nad poziom terenu
7. Farba gruntująca Ceresit
8. Wyprawa elewacyjna Ceresit
9. Strop nad piwnicami

BIURO USŁUG PROJEKTOWYCH INŻ. WOJCIECH DZIERŻAWSKI BRONIEWICE 41, 88-200 RADZEJÓW			
OBIEKT	REMONT I TERMOMODERNIZACJA ŚWIETLICY WIEJSKIEJ BORUCIN, GM. OSIECINY, DZ. NR 76/4		
BRANŻA	ARCHITEKTONICZNO-KONSTRUKCYJNA		
PROJEKTANT	TECH. STANISŁAW KANIA UPR. BUD. NR EWID. 1367/75/Bg		
ASYSTENT PROJEKTANTA	INŻ. WOJCIECH DZIERŻAWSKI		
DATA 28.11.2009	DOCIEPLENIE ŚCIANY Z COFNIĘTYM COKOŁEM	SKALA –	RYS. 6

Docieplenie nadproża

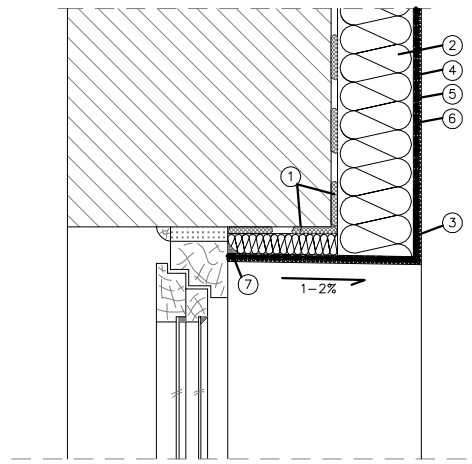

1. Zaprawa klejąca Ceresit
2. Izolacja termiczna
3. Narożnik metalowy fabrycznie oklejony siatką
4. Zaprawa Ceresit zbrojona siatką z włókna szklanego
5. Farba gruntująca Ceresit
6. Wyprawa elewacyjna Ceresit
7. Ceresit CS 11 / CS 24 / CS 29

BIURO USŁUG PROJEKTOWYCH INŻ. WOJCIECH DZIERŻAWSKI BRONIEWICE 41, 88-200 RADZEJÓW			
OBIEKT	REMONT I TERMOMODERNIZACJA ŚWIETLICY WIEJSKIEJ BORUCIN, GM. OSIECINY, DZ. NR 76/4		
BRANŻA	ARCHITEKTONICZNO-KONSTRUKCYJNA		
PROJEKTANT	TECH. STANISŁAW KANIA UPR. BUD. NR EWID. 1367/75/Bg		
ASYSTENT PROJEKTANTA	INŻ. WOJCIECH DZIERŻAWSKI		
DATA 28.11.2009	DOCIEPLENIE NADPROŻA	SKALA –	RYS. 9

Dodatkowe mocowanie łącznikami mechanicznymi płyt styropianowych

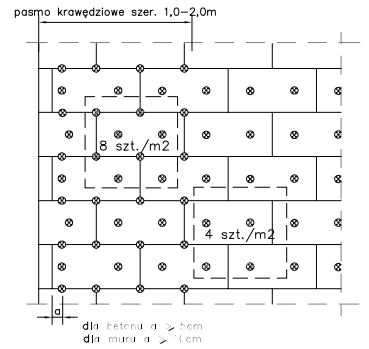

szerokość budynku	do 8 m	od 8 do 16 m	powyżej 16 m
pasmo krawędziowe	1.0 m	1.5 m	2.0 m

BIURO USŁUG PROJEKTOWYCH INŻ. WOJCIECH DZIERŻAWSKI BRONIEWICE 41, 88-200 RADZEJÓW			
OBIEKT	REMONT I TERMOMODERNIZACJA ŚWIETLICY WIEJSKIEJ BORUCIN, GM. OSIECINY, DZ. NR 76/4		
BRANŻA	ARCHITEKTONICZNO-KONSTRUKCYJNA		
PROJEKTANT	TECH. STANISŁAW KANIA UPR. BUD. NR EWID. 1367/75/Bg		
ASYSTENT PROJEKTANTA	INŻ. WOJCIECH DZIERŻAWSKI		
DATA 28.11.2009	DODATKOWE MOCOWANIE ŁĄCZNIKAMI MECHANICZNYMI PŁYT STYROPIANOWYCH	SKALA –	RYS. 10

Dodatkowe wzmocnienia warstwy zbrojonej w narożnikach otworów okiennych (drzwiowych)

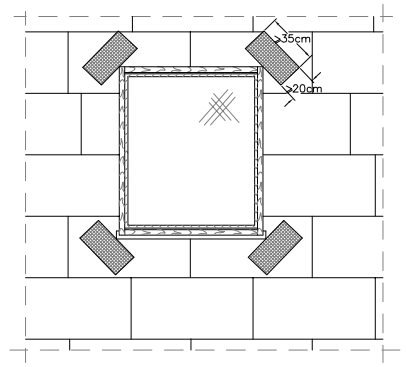

BIURO USŁUG PROJEKTOWYCH INŻ. WOJCIECH DZIERŻAWSKI BRONIEWICE 41, 88-200 RADZEJÓW			
OBIEKT	REMONT I TERMOMODERNIZACJA ŚWIETLICY WIEJSKIEJ BORUCIN, GM. OSIECINY, DZ. NR 76/4		
BRANŻA	ARCHITEKTONICZNO-KONSTRUKCYJNA		
PROJEKTANT	TECH. STANISŁAW KANIA UPR. BUD. NR EWID. 1367/75/Bg		
ASYSTENT PROJEKTANTA	INŻ. WOJCIECH DZIERŻAWSKI		
DATA 28.11.2009	DODATKOWE WZMOCNIENIE WARSTWY ZBROJONEJ W NAROŻNIKACH OTWORÓW	SKALA –	RYS. 11

Docieplenie wklęsłej krawędzi budynku

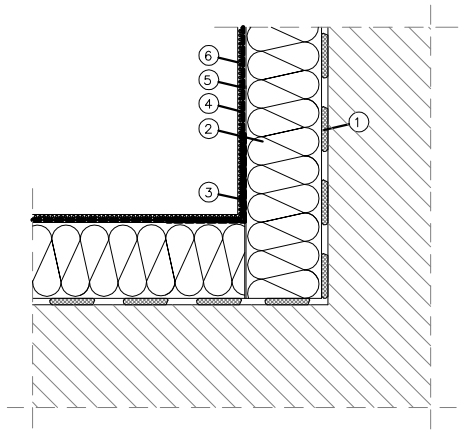

1. Zaprawa klejąca Ceresit
2. Izolacja termiczna
3. Narożnik metalowy fabrycznie oklejony siatką
4. Zaprawa Ceresit zbrojona siatką z włókna szklanego
5. Farba gruntująca Ceresit
6. Wyprawa elewacyjna Ceresit

BIURO USŁUG PROJEKTOWYCH INŻ. WOJCIECH DZIERŻAWSKI BRONIEWICE 41, 88-200 RADZEJÓW			
OBIEKT	REMONT I TERMOMODERNIZACJA ŚWIETLICY WIEJSKIEJ BORUCIN, GM. OSIECINY, DZ. NR 76/4		
BRANŻA	ARCHITEKTONICZNO-KONSTRUKCYJNA		
PROJEKTANT	TECH. STANISŁAW KANIA UPR. BUD. NR EWID. 1367/75/Bg		
ASYSTENT PROJEKTANTA	INŻ. WOJCIECH DZIERŻAWSKI		
DATA 28.11.2009	DOCIEPLENIE WKLĘSŁEJ KRAWĘDZI BUDYNKU	SKALA –	RYS. 12

Docieplenie wypukłej krawędzi budynku

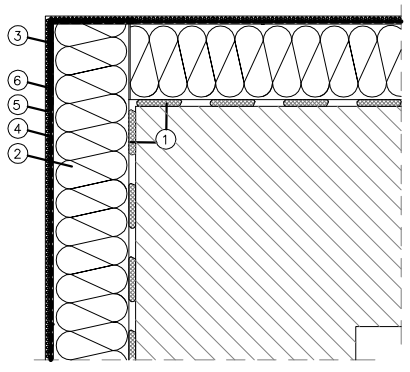

1. Zaprawa klejąca Ceresit
2. Izolacja termiczna
3. Narożnik metalowy fabrycznie oklejony siatką
4. Zaprawa Ceresit zbrojona siatką z włókna szklanego
5. Farba gruntująca Ceresit
6. Wyprawa elewacyjna Ceresit

BIURO USŁUG PROJEKTOWYCH INŻ. WOJCIECH DZIERŻAWSKI BRONIEWICE 41, 88-200 RADZEJÓW			
OBIEKT	REMONT I TERMOMODERNIZACJA ŚWIETLICY WIEJSKIEJ BORUCIN, GM. OSIECINY, DZ. NR 76/4		
BRANŻA	ARCHITEKTONICZNO-KONSTRUKCYJNA		
PROJEKTANT	TECH. STANISŁAW KANIA UPR. BUD. NR EWID. 1367/75/Bg		
ASYSTENT PROJEKTANTA	INŻ. WOJCIECH DZIERŻAWSKI		
DATA 28.11.2009	DOCIEPLENIE WYPUKŁEJ KRAWĘDZI BUDYNKU	SKALA –	RYS. 13

Połączenie z okapem dachu

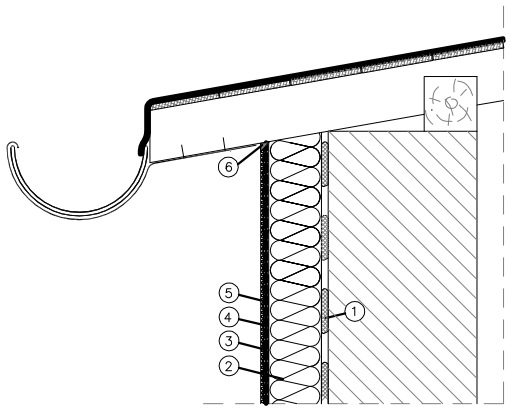

1. Zaprawa klejąca Ceresit
2. Izolacja termiczna
3. Zaprawa Ceresit zbrojona siatką z włókna szklanego
4. Farba gruntująca Ceresit
5. Wyprawa elewacyjna Ceresit
6. Ceresit CS 11 / CS 24 / CS 29

BIURO USŁUG PROJEKTOWYCH INŻ. WOJCIECH DZIERŻAWSKI BRONIEWICE 41, 88-200 RADZEJÓW			
OBIEKT	REMONT I TERMOMODERNIZACJA ŚWIETLICY WIEJSKIEJ BORUCIN, GM. OSIECINY, DZ. NR 76/4		
BRANŻA	ARCHITEKTONICZNO-KONSTRUKCYJNA		
PROJEKTANT	TECH. STANISŁAW KANIA UPR. BUD. NR EWID. 1367/75/Bg		
ASYSTENT PROJEKTANTA	INŻ. WOJCIECH DZIERŻAWSKI		
DATA 28.11.2009	POŁĄCZENIE Z OKAPEM DACHU	SKALA –	RYS. 14

Docieplenie ościeży okiennych

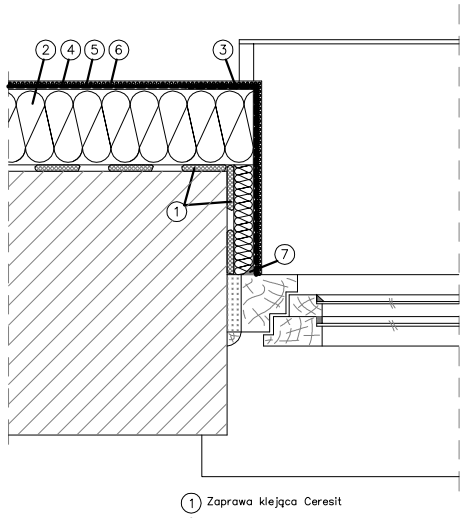

1. Zaprawa klejąca Ceresit
2. Izolacja termiczna
3. Narożnik metalowy fabrycznie oklejony siatką
4. Zaprawa Ceresit zbrojona siatką z włókna szklanego
5. Farba gruntująca Ceresit
6. Wyprawa elewacyjna Ceresit
7. Ceresit CS 11 / CS 24 / CS 29

BIURO USŁUG PROJEKTOWYCH INŻ. WOJCIECH DZIERŻAWSKI BRONIEWICE 41, 88-200 RADZEJÓW			
OBIEKT	REMONT I TERMOMODERNIZACJA ŚWIETLICY WIEJSKIEJ BORUCIN, GM. OSIECINY, DZ. NR 76/4		
BRANŻA	ARCHITEKTONICZNO-KONSTRUKCYJNA		
PROJEKTANT	TECH. STANISŁAW KANIA UPR. BUD. NR EWID. 1367/75/Bg		
ASYSTENT PROJEKTANTA	INŻ. WOJCIECH DZIERŻAWSKI		
DATA 28.11.2009	DOCIEPLENIE OŚCIEŻY OKIENNYCH	SKALA –	RYS. 7

Docieplenie muru podokiennego

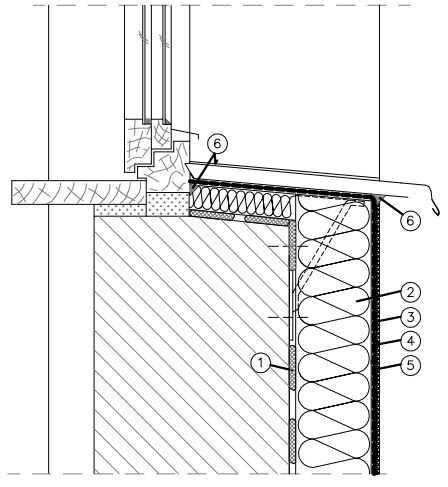

1. Zaprawa klejąca Ceresit
2. Izolacja termiczna
3. Zaprawa Ceresit zbrojona siatką z włókna szklanego
4. Farba gruntująca Ceresit
5. Wyprawa elewacyjna Ceresit
6. Ceresit CS 11 / CS 24 / CS 29

BIURO USŁUG PROJEKTOWYCH INŻ. WOJCIECH DZIERŻAWSKI BRONIEWICE 41, 88-200 RADZEJÓW			
OBIEKT	REMONT I TERMOMODERNIZACJA ŚWIETLICY WIEJSKIEJ BORUCIN, GM. OSIECINY, DZ. NR 76/4		
BRANŻA	ARCHITEKTONICZNO-KONSTRUKCYJNA		
PROJEKTANT	TECH. STANISŁAW KANIA UPR. BUD. NR EWID. 1367/75/Bg		
ASYSTENT PROJEKTANTA	INŻ. WOJCIECH DZIERŻAWSKI		
DATA 28.11.2009	DOCIEPLENIE MURU PODOKIENNEGO	SKALA –	RYS. 8